Cache-vis pour Perfecto - Noir mat

IMO

12 801 970 Version du produit de 10/1/2023

S’adapte aux gammes suivantes : IMO, LULU, MADISON, MEM, TARA, CL.1, LISSÉ, VAIA, META, CYO

- 1 paire

Livrables sous le no. de commande 12 800 970-FF y compris vis de fixation.

Noir mat	12 801 970-33
Chrome	12 801 970-00
Platine brossé	12 801 970-06
Platine	12 801 970-08
Laiton (Or 23cts)	12 801 970-09
Dark Chrome	12 801 970-19
Or clair	12 801 970-26
Or clair brossé	12 801 970-27
Laiton brossé (Or 23cts)	12 801 970-28
Bronze brossé	12 801 970-42
Champagne brossé (Or 22cts)	12 801 970-46
Champagne (Or 22cts)	12 801 970-47
Chrome brossé	12 801 970-93
Dark Platinum brossé	12 801 970-99

Nous nous réservons le droit de modifier les modèles, la gamme de produits et les spécifications techniques sans préavis.
Pour de plus amples informations, rendez-vous sur : www.dornbracht.com +49 (0) 2371 8899 900 mail@dornbracht.com

Cache-vis pour Perfecto - Noir mat

IMO

12 801 970 Version du produit de 10/1/2023

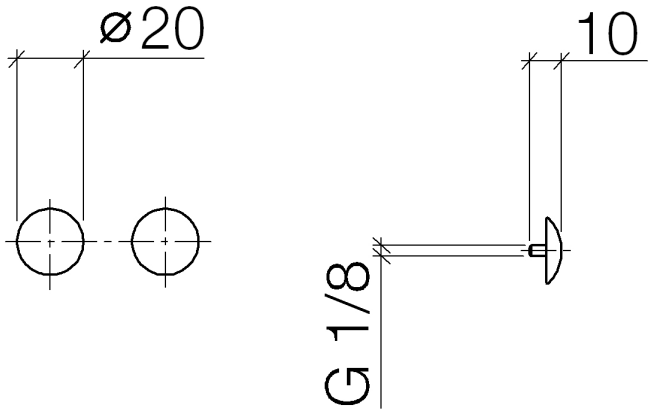

Cache-vis pour Perfecto - Noir mat

IMO

12 801 970 Version du produit de 10/1/2023

Les pièces pour les
autres finitions
peuvent être
trouvées ici : Chrome

Liste des pièces de rechange

N°	Article Numéro	Désignation	Fréquence de montage	Délai de livraison
1	09 30 30 060-33	vis	2	60